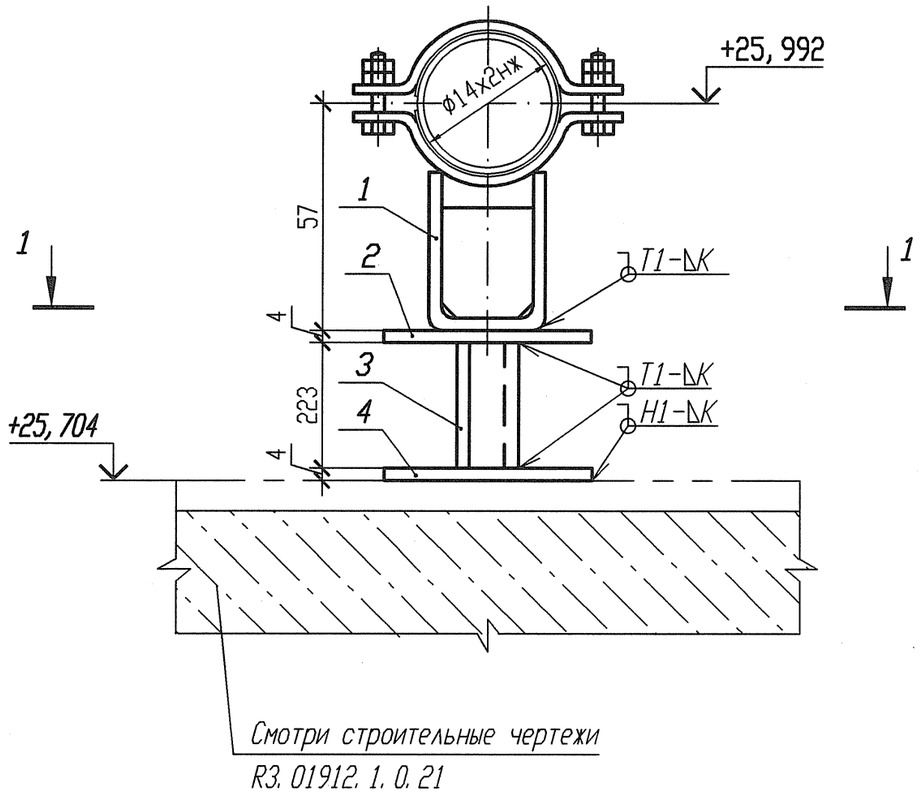

Разрез 1-1

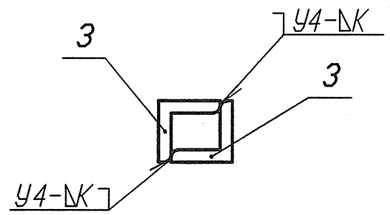

Спецификация деталей

Поз.	Обозначение	Наименование	Кол.	Материал	Масса, кг ед.	Масса, кг общ.	Примечание
1	Л8-512. 000-01	Опора 14	1	Сборный	0, 3794	0, 3794	
2	ГОСТ 19903-74	Лист Б-ПН 4х80х130	1	Ст 3 сп 5-св ГОСТ 14637-89	0, 3266	0, 3266	
3	ГОСТ 8509-93	Уголок В- 40х40х4 l=223	2	Ст 3 пс 2-св ГОСТ 535-2005	0, 5397	1, 0793	
4	ГОСТ 19903-74	Лист Б-ПН 4х90х90	1	Ст 3 сп 5-св ГОСТ 14637-89	0, 2543	0, 2543	
	ГОСТ 2246-70	Проволока		СВ-04Х19Н11М3		-	
	ГОСТ 9467-75	Электроды		УОНИИ 13/45		-	
				Итого:			2, 0396

1 Привязку опоры смотри 3ТС10Z05.
2 Сварку производить по ГОСТ 5264-80.
3 Отметка трубопровода подлежит уточнению в соответствии с уклоном трубопровода.
4 Катет шва (К) принять по наименьшей толщине свариваемых деталей.
5 Изготовить один комплект.

АРХИВНЫЙ ЭКЗЕМПЛЯР

Номер опоры	Рабочее состояние						Холодное состояние						Сейсмическое состояние					
	Усилия, кН			Моменты, кН м			Усилия, кН			Моменты, кН м			Усилия , кН			Моменты, кН м		
	Px	Py	Pz	Mx	My	Mz	Px	Py	Pz	Mx	My	Mz	Px	Py	Pz	Mx	My	Mz
3ТС10Y011	-0, 141	-0, 036	0, 200	0, 005	0, 04	-0, 01	0	-0, 001	-0, 045	-0, 001	-0, 003	0	0, 014	0, 007	0, 013	0, 001	0, 002	0, 002

Изм.	Кол. уч.	Лист	Nдок.	Подпись	Дата
Инж. 2к.		Сидоренко			17.05
Пров. инж. 2к.		Случевская			17.05
Пров. вед. инж.		Махотина			17.05
Нач. гр.		Хубрев			17.05
Н. контр.		Краснояров			24.05

Инв. N подл. R3. 03733. 1. 0. 13
Лист 134

R3. TC10. 3012. 013. 01. 00. 011

Ростовская АЭС Блок 3

Реакторное отделение
Герметичная часть
Трубопроводы байпасной очистки воды I контура Рр больше 2. 2 МПа

Стадия	Лист	Листов
Р	1	1

Опора неподвижная
3ТС10Y011

ОАО "НИАЭП" 2012

Взам. инв. N | Подп. и дата | Инв. N подл. R3. 03733. 1. 0. 13

Формат А3

Формат А3